Description

Matière :
Corps : acier de traitement.
Bille en acier inoxydable résistant aux attaques acides.
Insert :
Forme, F, M C : acier à outils.
Forme K : POM.
Forme E : inox.
Forme O : inox avec surface diamantée.
Forme P : inox surface polyuréthane.

Finition :
Corps traité et bruni.
Bille trempée, couleur naturelle.
Insert :
Forme C, F trempé et bruni.
Forme M : avec picots en carbure, bruni.
Forme K : blanc.
Forme E : trempé, naturel.
Forme O : acier inoxydable avec surface diamantée comparable à un grain abrasif 100.
Forme P : surface polyuréthane, dureté 60°Shore.

Nota :
Les supports à bille oscillante servent de butées et d'appuis. Ils peuvent également s'intégrer dans des éléments de serrage ou d'appui standard. Pour déloger la bille du support, il suffit de presser légèrement sur la vis cylindrique.

Bille : protection anti-retournement intégrée.

Avantages :
Solution économique grâce à l'interchangeabilité des inserts.
Le joint torique intégré maintient la bille et protège le support contre les impuretés et les corps étrangers.
Cela permet de garantir un fonctionnement optimal.

Indication de dessin :
Forme C : insert acier avec plat, lisse
Forme E : insert Inox avec plat, lisse
Forme F : insert à picots avec plat, strié
Forme K : insert en POM avec plat, lisse
Forme M : insert à picots avec plat, strié en carbure
Forme O : insert en Inox avec revêtement diamanté
Forme P : insert en Inox avec revêtement en polyuréthane

02007 Support réglable à bille oscillante avec joint torique intégré et insert interchangeable

norelem

Dessins

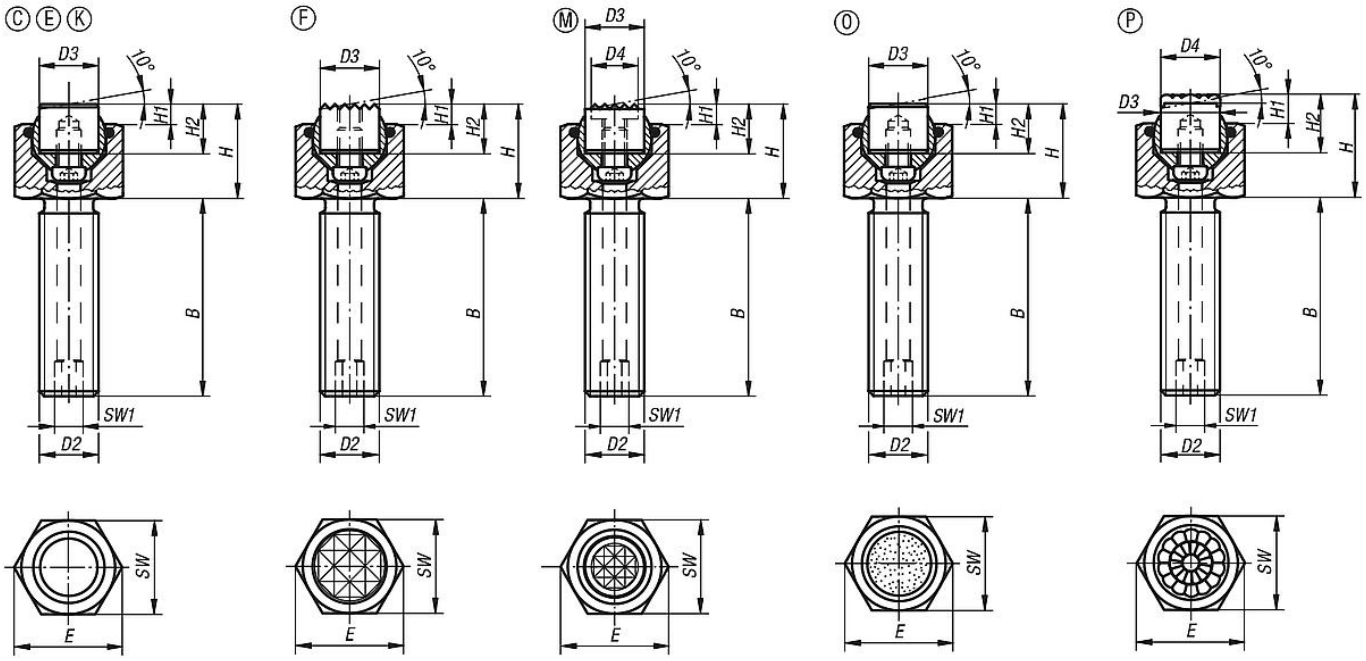

Aperçu des articles

Référence	Forme	B	D2	D3	H	H1	H2	E	SW	SW1	Ø bille	Charge max. en kN (contraintes statiques uniquement)	Référence Insert en acier
02007-110X015	C	15	M10	10	17	4	10	19,6	17	3	13	19	07113-10108
02007-110X030	C	30	M10	10	17	4	10	19,6	17	3	13	19	07113-10108
02007-110X050	C	50	M10	10	17	4	10	19,6	17	3	13	19	07113-10108
02007-112X020	C	20	M12	12	19	4	10	21,9	19	5	15	30	07113-12108
02007-112X040	C	40	M12	12	19	4	10	21,9	19	5	15	30	07113-12108
02007-112X060	C	60	M12	12	19	4	10	21,9	19	5	15	30	07113-12108
02007-116X025	C	25	M16	16	23	4	10	27,7	24	6	20	50	07113-16108
02007-116X050	C	50	M16	16	23	4	10	27,7	24	6	20	50	07113-16108
02007-116X080	C	80	M16	16	23	4	10	27,7	24	6	20	50	07113-16108
02007-120X030	C	30	M20	20	24	4	10	34,6	30	8	23	85	07113-20108
02007-120X060	C	60	M20	20	24	4	10	34,6	30	8	23	85	07113-20108
02007-120X100	C	100	M20	20	24	4	10	34,6	30	8	23	85	07113-20108
02007-124X040	C	40	M24	25	30	4	10	41,6	36	10	28	121	07113-25108
02007-124X100	C	100	M24	25	30	4	10	41,6	36	10	28	121	07113-25108