Description de l'article/illustrations du produit

Description

Matière :
Manche: acier de traitement
Tige, butée et douilles de guidage : acier à outils.

Finition :
Poignée traitée et chromée.
Tige, butée et embout trempés et chromés.

Nota :
L'extracteur est utilisé pour démonter les goupilles ou cimblots de positionnement (03105, 03106, 03107, 03108) munis de taraudages M3 à M8.

Accessoires :
Sac de transport des embouts.

Dessins

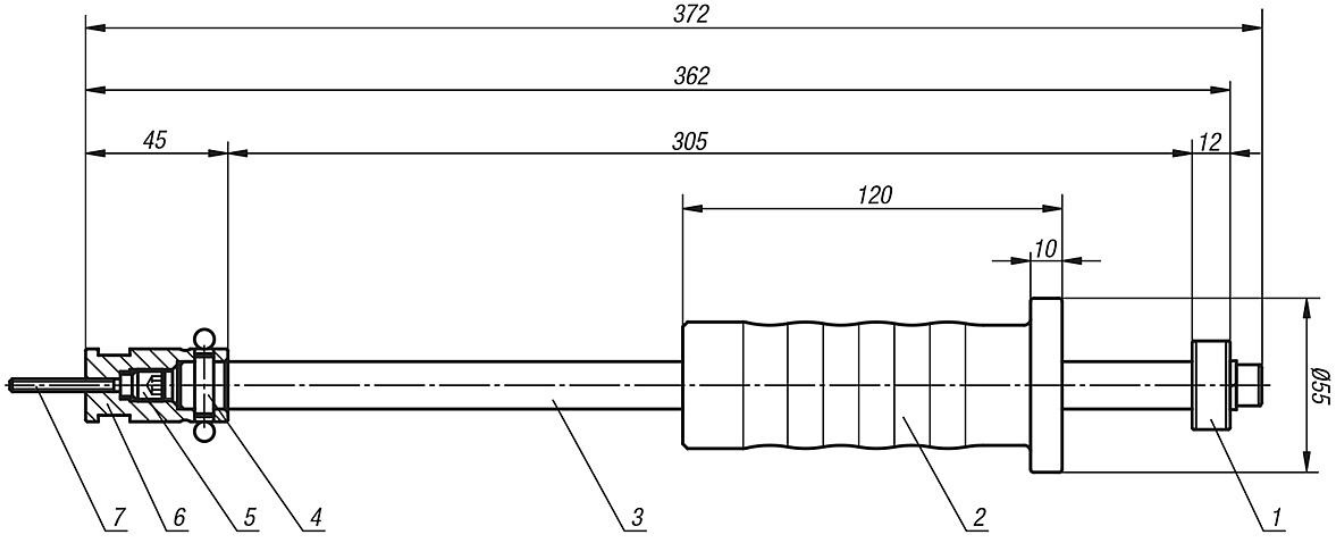

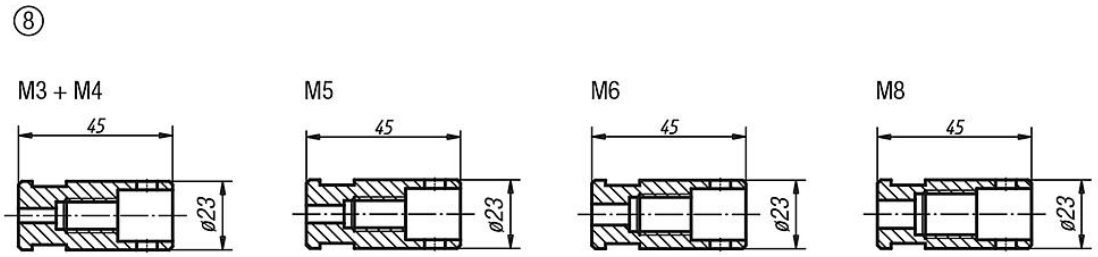

Aperçu des articles

Extracteur

Référence	Dimensions
03328-40	voir schéma