Description de l'article/illustrations du produit

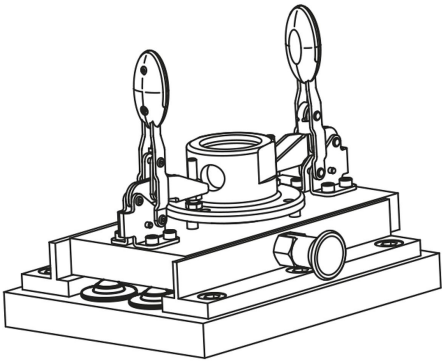

Description

Matière :
Acier zingué.

Nota :
Les billes de convoyage en tôle d'acier massive résistent aux chocs les plus violents et conservent leur fonctionnalité dans les environnements les plus agressifs.
Elles sont équipées d'un joint en feutre protégeant la bille contre les impuretés.

Indication de dessin :
1) Bille de convoyage
2) Bille de roulement

Forme B : couvercle et boîtier zingués, billes en acier
Forme C : couvercle et boîtier zingués, billes en inox

Dessins

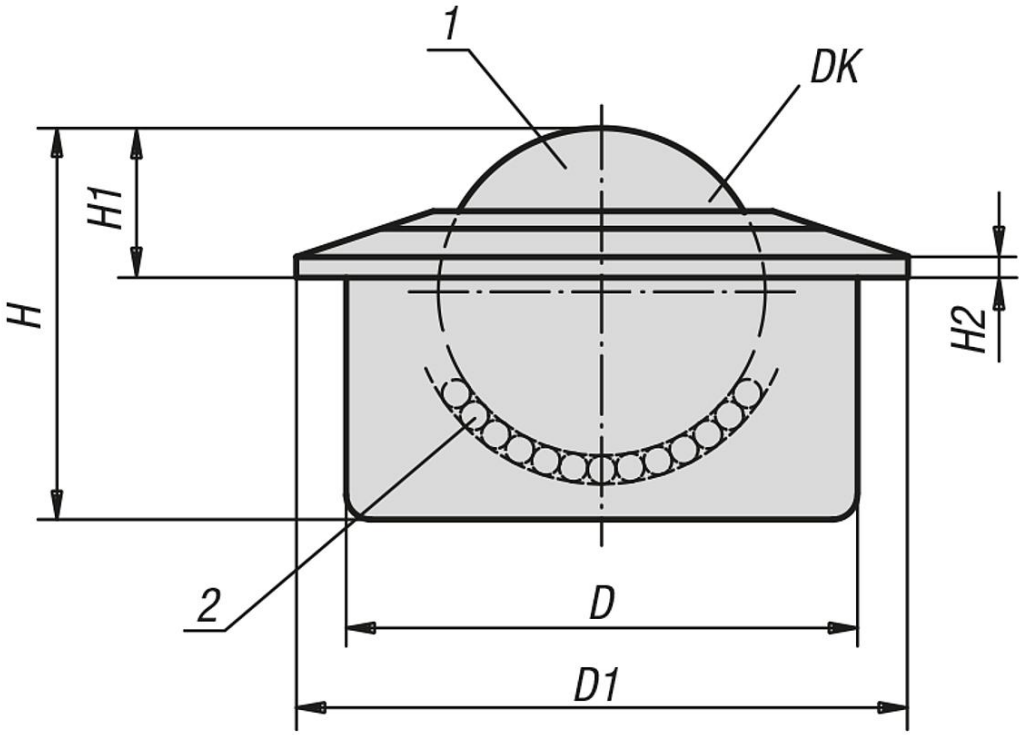

Aperçu des articles

Référence	Forme	DK	D	D1	H	H1	H2	Charge de base C (N)	Bague de tolérance assortie aux billes de convoyage
95156-160	B	57,1	100±0,1	117	77,5	29,5	5	15000	95164-100
95156-260	C	57,1	100±0,1	117	77,5	29,5	5	10000	95164-100