Description de l'article/illustrations du produit

Attention ! N'utilisez en aucun cas des élingues ou autres dispositifs de levage trop grands, qui risqueraient d'écarter l'anneau ou de provoquer l'ouverture de l'arceau en U.

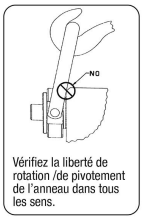

Vérifiez la liberté de rotation /de pivotement de l'anneau dans tous les sens.

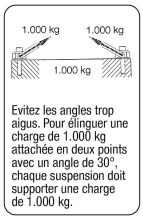

Evitez les angles trop aigus. Pour élinguer une charge de 1.000 kg attachée en deux points avec un angle de 30°, chaque suspension doit supporter une charge de 1.000 kg.

Description

Matière :
Acier de traitement ou Inox.

Finition :
Acier : bruni.
Inox naturel.

Nota concernant l'anneau de levage rotatif :
Ne pas utiliser des rondelles entretoises entre la surface d'appui et la bride de la douille. Respecter le diamètre de lamage maximal (D2) de protection du filetage. Les vis sont à serrer au couple indiqué, elles doivent être contrôlées et resserrées à intervalles réguliers. Après le montage, il faut vérifier si l'anneau pivote et tourne librement dans tous les sens. Soulever avec précaution et éviter les chocs !
Ne dépasser sous aucun prétexte la charge admissible poinçonnée sur l'anneau en U.

Renseignement Clé de montage :
- Insérer la clé de montage dans les alésages de l'anneau de levage.
- A l'aide d'une clé dynamométrique, serrer l'anneau de levage au couple indiqué.
- Respecter le diamètre de lamage maximal de protection du filetage.

Dessins

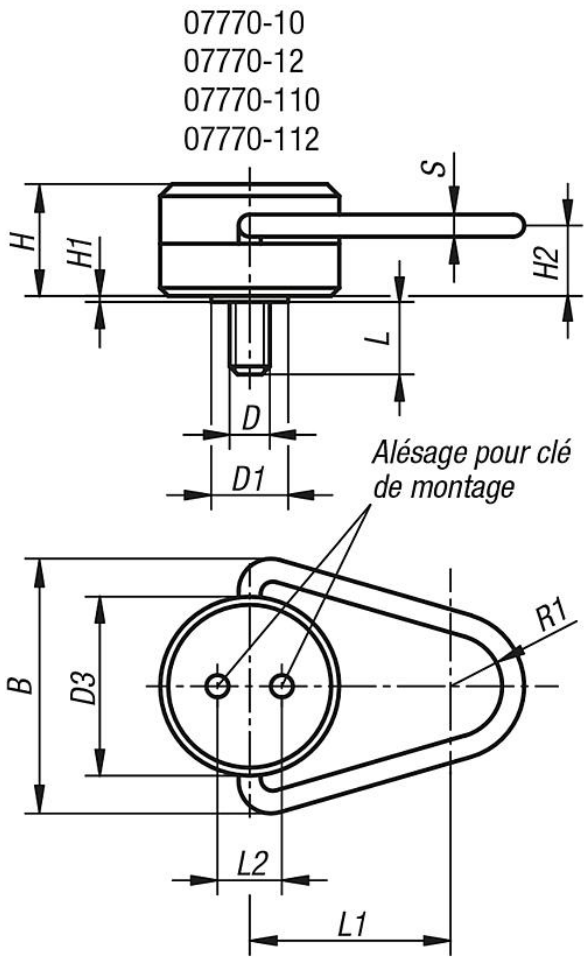

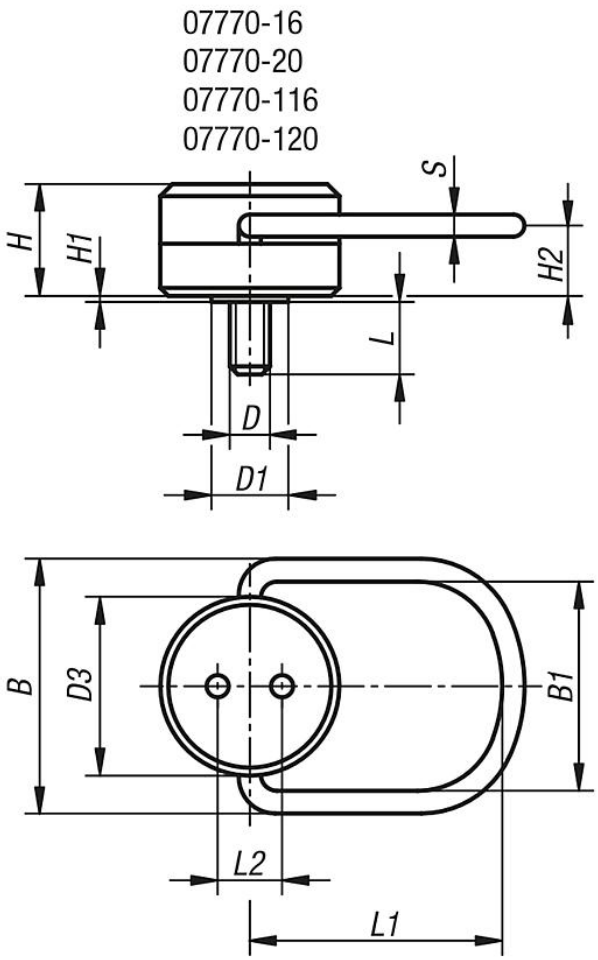

Taraudage de fixation

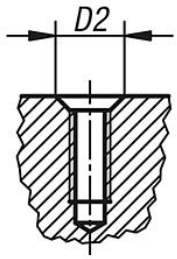

Clé de montage

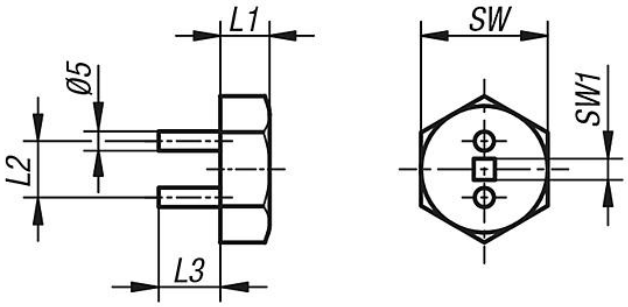

Aperçu des articles

Référence	Matière	B	B1	D	D1	D2	D3	H	H1	H2	L	L1	L2	R1	S	Charge admissible max. kg	Couple de serrage recommandé en Nm	Clé de montage adaptée
07770-10	acier	66,7	-	M10	19,1	13	44,5	27,8	1,2	17,9	14,6	50,8	16,3	12,7	7,9	500	10	07770-101
07770-12	acier	66,7	-	M12	19,1	16	44,5	27,8	1,2	17,9	19,1	50,8	16,3	12,7	7,9	700	25	07770-101
07770-16	acier	96,8	70	M16	22,2	19	63,5	38,5	0,8	22,6	23,8	88,9	23,1	-	12,7	1500	50	07770-201
07770-20	acier	96,8	70	M20	25,4	22	63,5	38,5	0,8	22,6	30,2	88,9	23,1	-	12,7	2000	80	07770-201
07770-110	acier inoxydable	66,7	-	M10	19,1	13	44,5	27,8	1,2	17,9	14,6	50,8	16,3	12,7	7,9	250	10	07770-101
07770-112	acier inoxydable	66,7	-	M12	19,1	16	44,5	27,8	1,2	17,9	19,1	50,8	16,3	12,7	7,9	350	25	07770-101
07770-116	acier inoxydable	96,8	70	M16	22,2	19	63,5	38,5	0,8	22,6	23,8	88,9	23,1	-	12,7	750	50	07770-201
07770-120	acier inoxydable	96,8	70	M20	25,4	22	63,5	38,5	0,8	22,6	30,2	88,9	23,1	-	12,7	1000	80	07770-201

Aperçu des articles

Référence	L1	L2	L3	SW	SW1
07770-101	14	16,3	17,5	24	1/4
07770-201	16,5	23,1	28,6	32	3/8