Description de l'article/illustrations du produit

Description

Matière :
Chape : tôle d'acier.
Corps de roue : PA 6, bandage en polyuréthanne anti-abrasion.

Finition :
Tôle d'acier : emboutie galvanisée. Chape pivotante sur double chemin de billes, étanche. Roues équipées de paliers lisses.

Nota :
Les roues sont incassables traitées anti-corrosion. Axe vissé. Bandage lisse.

Dessins

Roulette pivotante

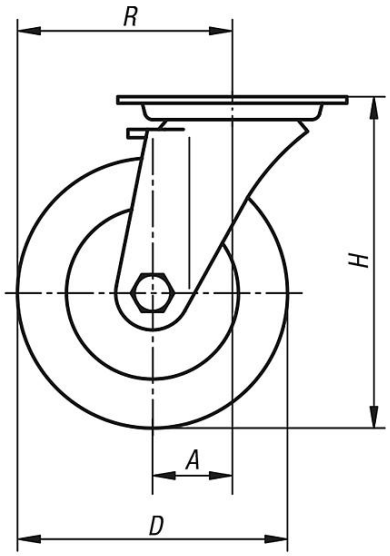

Roulette fixe

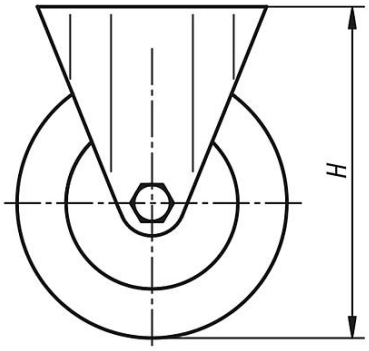

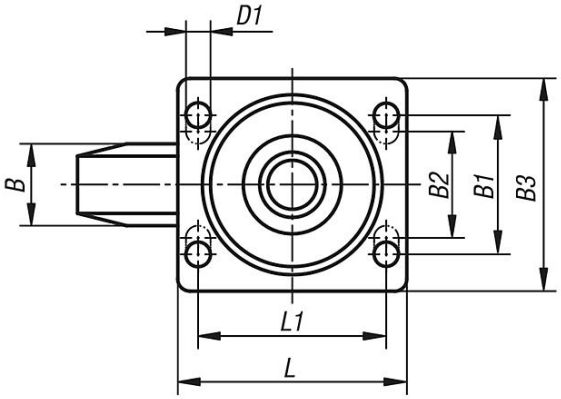

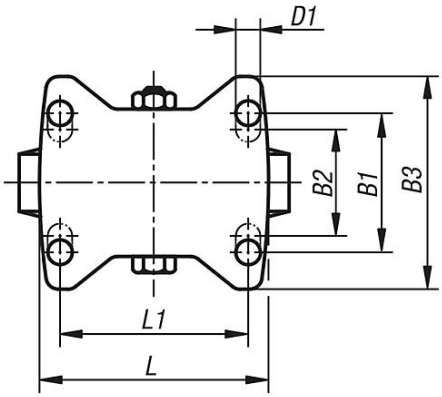

Palier de la couronne de pivotement :

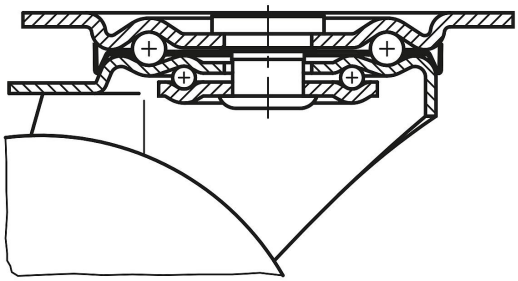

Aperçu des articles

Référence	Désignation	Finition 1	Type de palier	A	B	B1	B2	B3	D	D1	H	L	L1	R	Charge admissible en kg
95024-100351	Roulette Fixe	sans système de blocage	palier lisse	-	35	60	-	85	100	9	125	100	80	-	200
95024-125351	Roulette Fixe	sans système de blocage	palier lisse	-	40	60	-	85	125	9	150	100	80	-	200
95024-150401	Roulette Fixe	sans système de blocage	palier lisse	-	45	80	75	110	150	11	190	140	105	-	400
95024-200501	Roulette Fixe	sans système de blocage	palier lisse	-	50	80	75	110	200	11	235	140	105	-	400
95024-10035	Roulette Pivotante	sans système de blocage	palier lisse	36	35	60	-	85	100	9	125	100	80	86	200
95024-12535	Roulette Pivotante	sans système de blocage	palier lisse	40	40	60	-	85	125	9	150	100	80	102,5	200
95024-15040	Roulette Pivotante	sans système de blocage	palier lisse	60	45	80	75	110	150	11	190	140	105	135	400
95024-20050	Roulette Pivotante	sans système de blocage	palier lisse	65	50	80	75	110	200	11	235	140	105	165	400

Aperçu des articles

Référence	Désignation	Finition 1	Type de palier	A	B	B1	B2	B3	D	D1	H	L	L1	R	Charge admissible en kg
95024-100352	Roulette Pivotante	avec système de blocage stop-fix	palier lisse	36	35	60	-	85	100	9	125	100	80	86	200
95024-125352	Roulette Pivotante	avec système de blocage stop-fix	palier lisse	40	40	60	-	85	125	9	150	100	80	102,5	200
95024-150402	Roulette Pivotante	avec système de blocage stop-fix	palier lisse	60	45	80	75	110	150	11	190	140	105	135	400
95024-200502	Roulette Pivotante	avec système de blocage stop-fix	palier lisse	65	50	80	75	110	200	11	235	140	105	165	400