Description de l'article/illustrations du produit

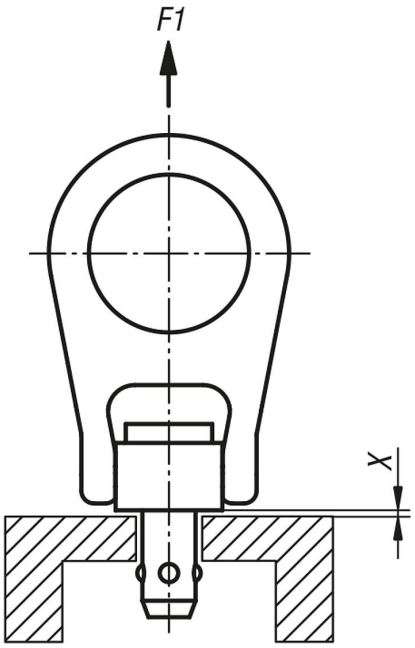

Description

Matière :
Boulon et manille : Inox 1.4542.
Bouton pression : Inox 1.4305.
Billes : Inox 1.4125.
Ressort de pression : Inox 1.4310.

Finition :
Boulon et billes : trempés et passivés.

Nota :
Anneau de levage à broche à bille, facile et rapide à utiliser avec manille pivotante. Les billes peuvent être débloquées en appuyant sur le bouton-poussoir. Si le bouton-poussoir est lâché, les billes se bloquent en toute sécurité.

Résistant à la corrosion et aux intempéries.
Axe haute résistance, trempé, supportant des contraintes élevées et permettant une protection maximale contre l'usure. Plage de température jusqu'à 250 °C max.

Certifié CE.

Indications X max. et F1 avec coefficient de sécurité 5.

Accessoires :
Douilles de fixation 07784.

Dessins

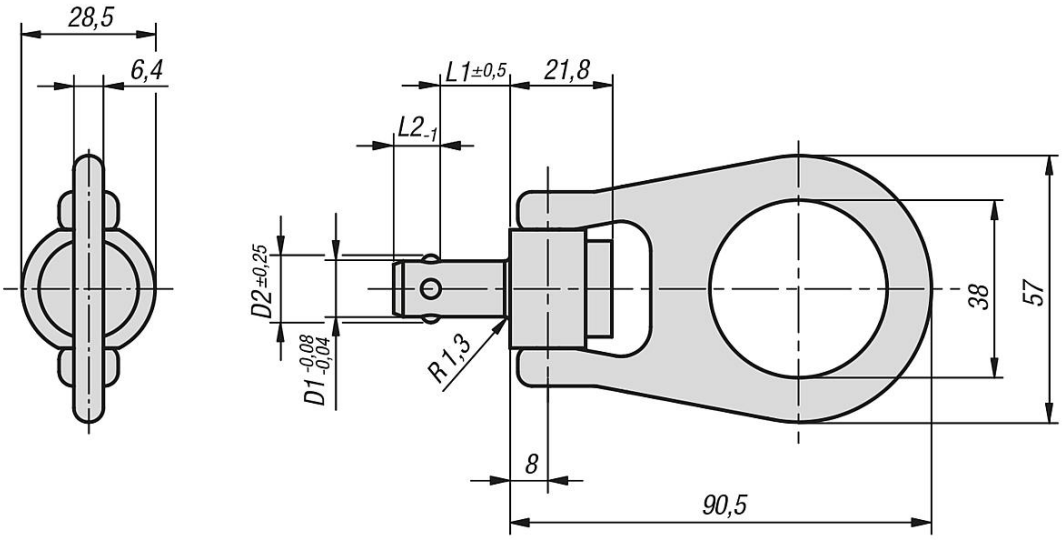

Aperçu des articles

Référence	D1	D2	L1	L2	X max.	F1 kN	Alésage logement
07782-2810X	10	12	15/20/25/30/35/40/50/75	9	1,5	4,4	10 +0,1
07782-2812X	12	14,27	15/20/25/30/35/40/50/75/100	10	1,5	5,5	12 +0,1
07782-2816X	16	19	15/20/25/30/35/40/50/75/100	14	1,5	6,2	16 +0,1