Description de l'article/illustrations du produit

Description

Matière :
Inox 1.4305.

Finition :
Naturel.

Remarques concernant la commande :
D1 et D2 doivent être spécifiés par le client
par ex. 23012-2025; D1 = 5^{H7}, D2 = 8^{H7}

Nota :
Accouplement monobloc, sans jeu, sans torsion, flexible et sans entretien pour la transmission des mouvements de rotation synchronisés avec un angle. La structure fendue innovante permet d'obtenir une flexibilité axiale, radiale et angulaire parfaite pour les petites forces de rappel. Adapté surtout pour les servomoteurs.

Plage de température :
-50 °C jusqu'à +150 °C.

Montage :
Tolérances d'arbre recommandées h7.

Dessins

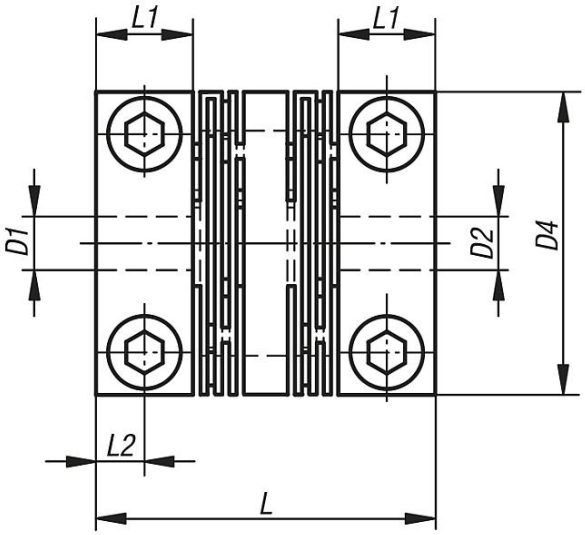

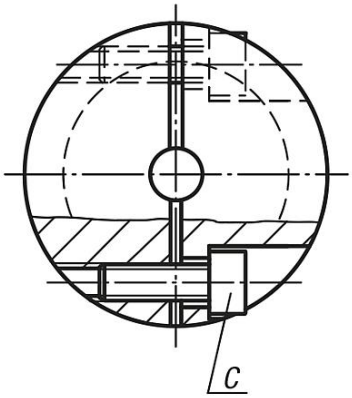

Aperçu des articles

Référence	Taille	Couple nominal Nm	Moment d'inertie (10^{-3} kgm²)	Résistance à la torsion Nm/arcmin	Déport maximal axial ±	Déport maximal latéral	Déport maximal angulaire	Force de ressort axiale N/mm	Force de ressort latérale N/mm	Vitesse max. tr/min
23012-2025	25	16	0,00784	1,45	0,3	0,2	1°	285	927	8000
23012-2030	30	25	0,022	2,47	0,4	0,3	1°	400	903	6000
23012-2040	40	36	0,09	5,82	0,4	0,3	1°	660	1229	5000
23012-2050	50	73	0,254	16	0,5	0,3	1°	950	1619	5000

Aperçu des articles

Référence	D1/D2 avant-trou	D1/D2 min.	D1/D2 max.	D4	L	L1	L2	C (DIN 912-12.9)	Couple de serrage des vis Nm
23012-2025	selon demande client	6	12	25	28	8	4	M3x10	2
23012-2030	selon demande client	6	14	30	40	11	5,5	M4x10	4
23012-2040	selon demande client	6	18	40	48	11	5,5	M5x14	9
23012-2050	selon demande client	10	26	50	65	19	9,5	M6x16	14