Description de l'article/illustrations du produit

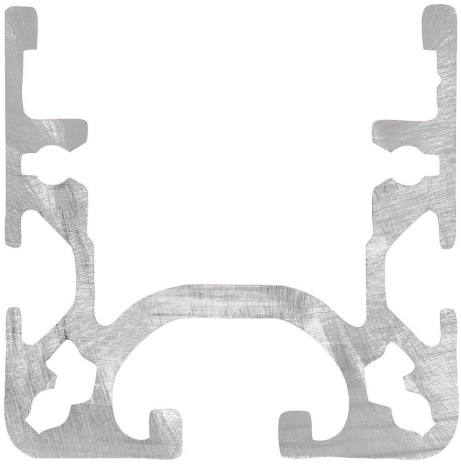

Description

Matière :
Aluminium EN AW-6063.T66 (AlMgSi0,5 F25).

Finition :
Vieilli artificiellement, anodisé incolore.

Nota :
Le profilé aluminium est conçu pour les éléments roulants. Il est ainsi possible de réaliser des rails et des convoyeurs à rouleaux. Les différents inserts permettent un assemblage modulaire et flexible.

Dessins

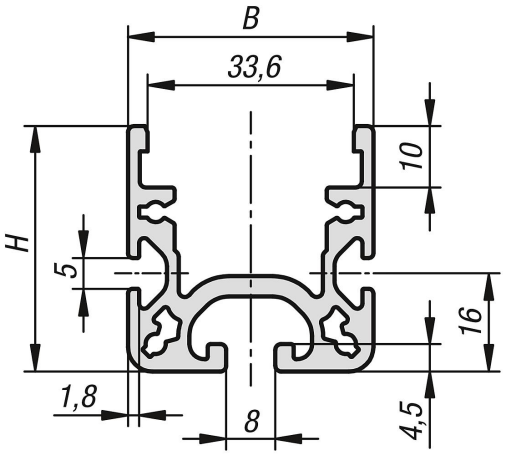

Aperçu des articles

Référence	Largeur de la rainure	Profil	B	H	L	Ix cm^4	Iy cm^4	Wx cm^3	Wy cm^3	Surface du profilé cm^2	Poids env. kg/m
10051-084040X1000	8	40x40	40	40	1000	5,8	10,38	2,3	5,19	4,97	1,34

Remarque(s) concernant cet article

La longueur que vous souhaitez n'apparaît pas ?Il vous suffit de contacter notre équipe de professionnels.La longueur maximale disponible est de 6000 mm. Commandez dès maintenant »ici.