Description de l'article/illustrations du produit

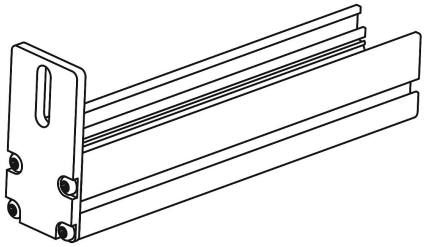

Description

Matière :
Acier.

Finition :
Zingué.

Nota :
Les plaques de fermeture sont destinées à la fermeture de l'extrémité des profilés aluminium pour rails à rouleaux. Les plaques de fermeture permettent d'empêcher le glissement des éléments insérés dans le rail. Un tampon en caoutchouc peut par ailleurs être monté sur la version longue.

Les plaques de fermeture incluent un kit de montage.

Dessins

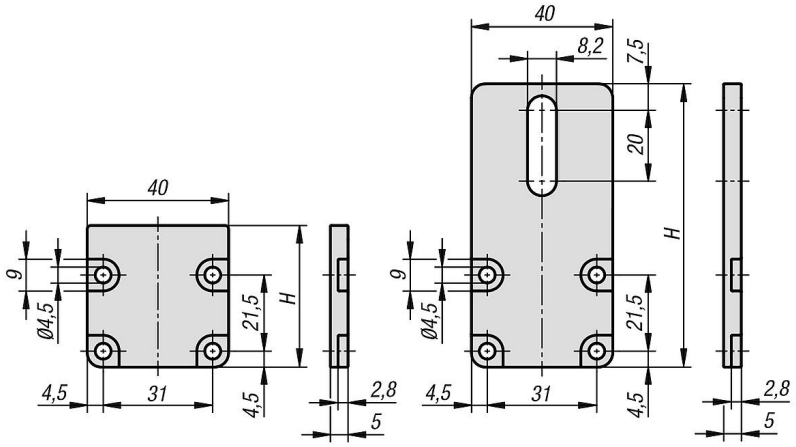

Aperçu des articles

Référence	H
10448-50-4040	40
10448-50-4080	80