Description de l'article/illustrations du produit

Description

Matière :
Corps : Inox 1.4057, forgé.
Rotule : Inox 1.4034 trempé et rectifié.
Coquille de coussinet : Acier inox 1.4571.

Finition :
Poli.

Nota :
Le palier lisse des embouts à rotule ne nécessite aucun entretien spécifique.
Les cotes de raccordement sont conformes à la norme DIN 648, série KA.

Dessins

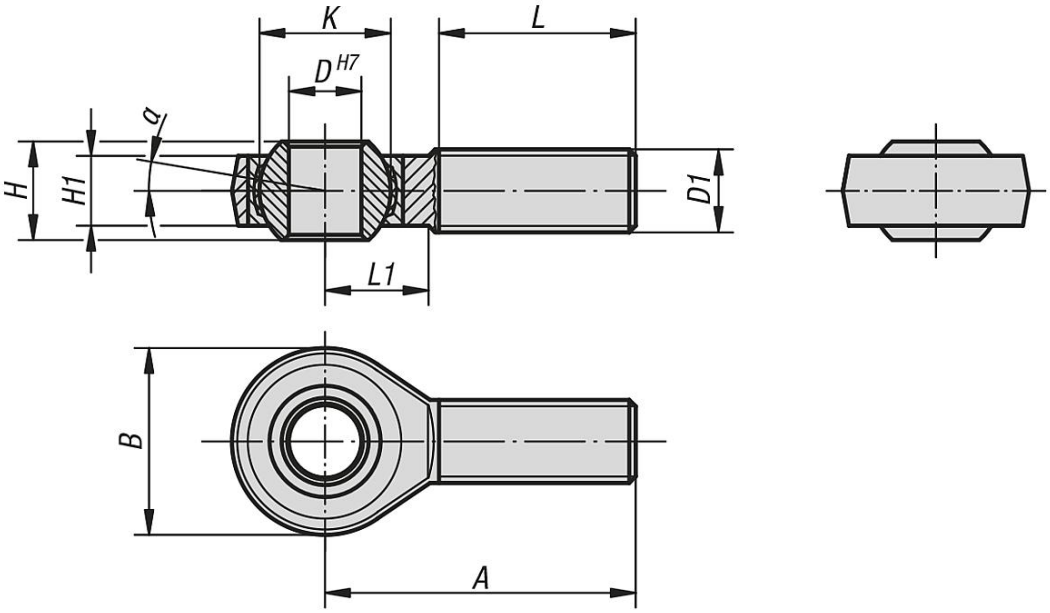

Aperçu des articles

Référence	Finition	D	D1	A	B	H	H1	K	L	L1	α	Charge de base dynamique kN	Charge de base statique kN
27629-05	filetage à droite	5	M5	33	18	8	6	11,11	20	9	13°	7,5	6,2
27629-06	filetage à droite	6	M6	36	20	9	6,75	12,7	22	12	13°	9,3	8,8
27629-08	filetage à droite	8	M8	42	24	12	9	15,87	25	15	13°	16,7	16,1
27629-10	filetage à droite	10	M10	48	28	14	10,5	19,05	29	15	13°	23,4	25,5
27629-12	filetage à droite	12	M12	54	32	16	12	22,22	33	19	13°	32	34,5
27629-16	filetage à droite	16	M16	66	42	21	15	28,57	40	22	15°	52,7	60,6
27629-20	filetage à droite	20	M20x1,5	78	50	25	18	34,92	47	28	15°	78,1	83,1
27629-22	filetage à droite	22	M22x1,5	84	54	28	20	38,1	51	26	15°	97,2	99,7
27629-051	filetage à gauche	5	M5	33	18	8	6	11,11	20	9	13°	7,5	6,2
27629-061	filetage à gauche	6	M6	36	20	9	6,75	12,7	22	12	13°	9,3	8,8
27629-081	filetage à gauche	8	M8	42	24	12	9	15,87	25	15	13°	16,7	16,1
27629-101	filetage à gauche	10	M10	48	28	14	10,5	19,05	29	15	13°	23,4	25,5
27629-121	filetage à gauche	12	M12	54	32	16	12	22,22	33	19	13°	32	34,5
27629-161	filetage à gauche	16	M16	66	42	21	15	28,57	40	22	15°	52,7	60,6
27629-201	filetage à gauche	20	M20x1,5	78	50	25	18	34,92	47	28	15°	78,1	83,1

Aperçu des articles

Référence	Finition	D	D1	A	B	H	H1	K	L	L1	α	Charge de base dynamique kN	Charge de base statique kN
27629-221	filetage à gauche	22	M22x1,5	84	54	28	20	38,1	51	26	15°	97,2	99,7