Description de l'article/illustrations du produit

Description

Matière :
Palier support et chariot : alliage d'aluminium anodisé.
Colonnes de guidage : Inox rectifié.
Vis : Inox, filetage roulé.
Guidage : paliers lisses, sans entretien.
Indicateur de position : plastique.

Finition :
Jeu radial du guidage inférieur à 0,05 mm. Vis autobloquante, avec dispositif de serrage supplémentaire.

Nota :
Pour le positionnement en hauteur de composants et de modules de tous types (par ex. butées, capteurs, détecteurs de fin de course, tables, caméras, modules complets, etc.). Indicateur de position électronique avec précision d'affichage de 0,01 mm et grand écran LCD. Les fonctions reset, dimension incrémentale et offset sont accessibles depuis le clavier.
La durée de vie de la batterie est de 2 ans. La batterie peut être remplacée rapidement et facilement.
L'indicateur de position peut être monté dans 4 positions au moyen d'une vis.
Le principe de construction modulaire des tables élévatrices permet de les combiner aisément avec les tables de positionnement, tables croisées et autres accessoires de la même catégorie.

Indication de dessin :
Montage de l'indicateur de position :
a) en haut (standard)
b) à droite
c) en bas impossible pour 21142-25
d) à gauche

Dessins

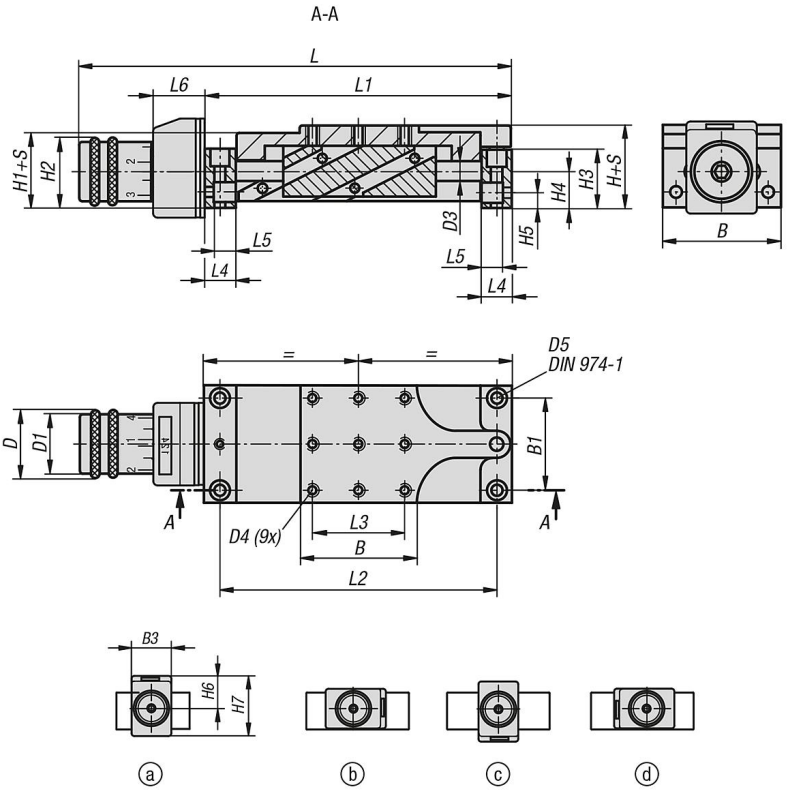

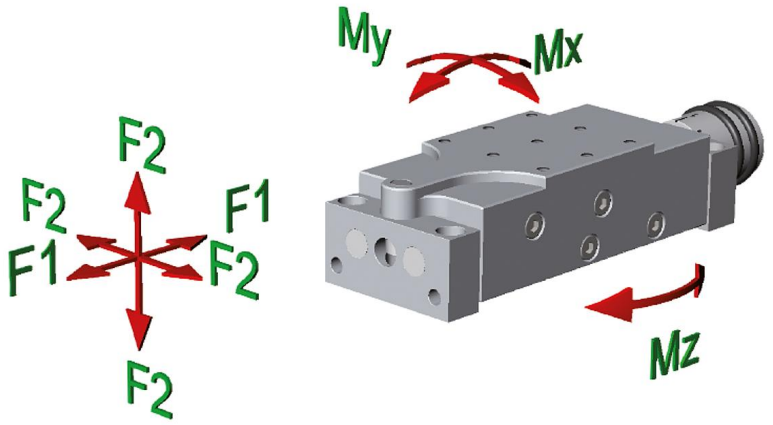

Aperçu des articles

Référence	B	B1	B3	D	D1	D3	D4	D5	H	H1	H2	H3	H4	H5	H6	H7	L	L1	L2	L3	L4	L5	L6	Course S	F1 N	F2 N	Mx Nm	My Nm	Mz Nm
21142-08	46	36	33	26	23	8	M4	4	32	29	27	23	14	6	31	52	179	120	108	36	12	8,5	29,4	8	80	100	2,5	2,5	5
21142-12	75	60	33	26	23	12	M6	6	38	36	28,5	27	15,5	7	31	52	239	180	165	60	15	11	29,4	12	150	200	10	10	20
21142-25	150	130	48	52	46	25	M10	10	68	64	54	52	28	13	42,4	71,4	376	290	265	130	25	18	36,4	25	500	700	50	50	100